BOMBAS DE DIAFRAGMA

SHURflo®

First in Fluid Innovation

FICHA TÉCNICA DO PRODUTO

MODELO: 2088-344-590

ESPECIFICAÇÕES:

MODELO NÚMERO: 2088-344-590
TIPO DE BOMBA: Deslocamento Positivo – 3 Câmaras de Diafragma
VÁLVULA DE SEGURANÇA: (1-Via) Previne Fluxo Reverso
CAME: 3.0 Graus
MOTOR: Imã Permanente, P/N 11-111-00
VOLTAGEM: 12 VCC Nominal
PRESSOSTATO: Não
TEMPERATURA DO LIQUIDO: 54ºC Max.
SUCÇÃO: Auto-escorvação de até 2,44 m Vertical,
Max. Pressão de Entrada 30 PSI (2.1 Bar)
SAÍDAS: 1/2"-14 Paralelo Macho
MATERIAIS DE CONSTRUÇÃO:
PLASTICOS- Polipropilênio
VALVULAS- Viton
DIAFRAGMA- Santoprene
BASE- Aço Zincado
PESO LÍQUIDO: 1.86 Kg
CICLO DE SERVIÇO: Contínuo (Ver Curva de Temperatura)
APLICAÇÕES TÍPICAS: Pulverização Agricola
BYPASS: 45 PSI Máx.

DIMENSÕES:

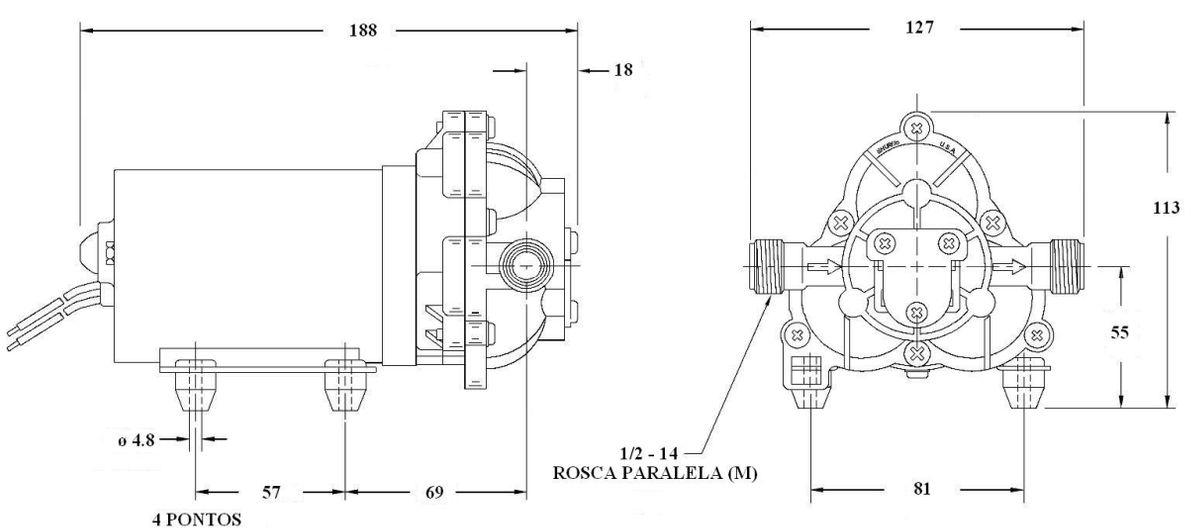

BOMBAS DE DIAFRAGMA

SHURflo®

First in Fluid Innovation

MODELO: 2088-344-590

CURVA DE TEMPERATURA

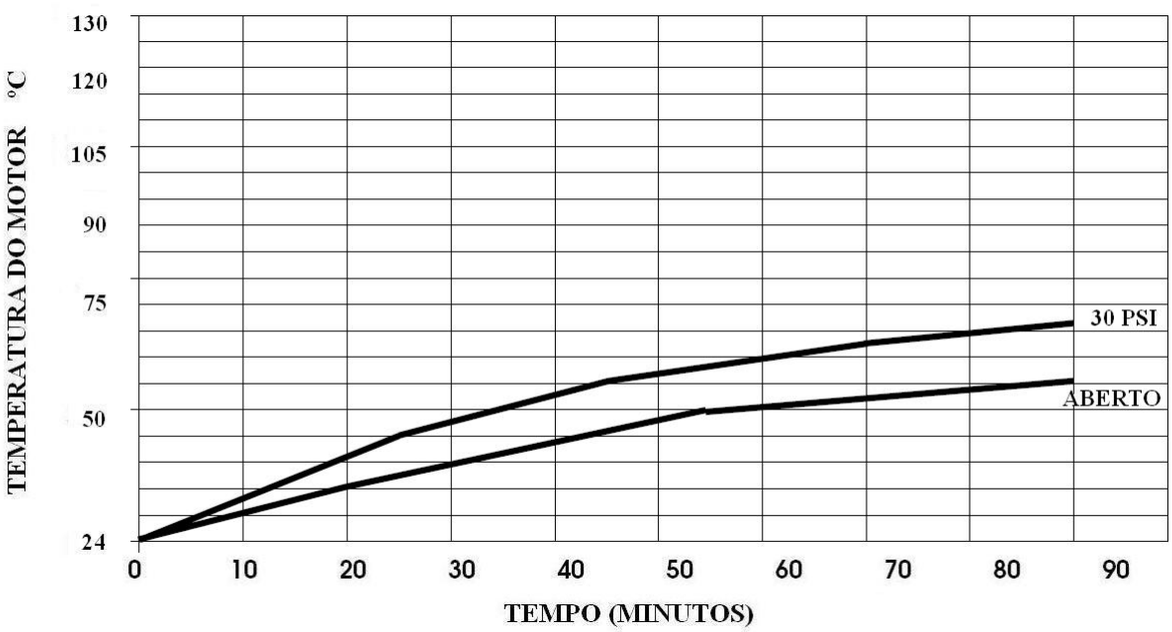

ESTE GRÁFICO É PARA SER UTILIZADO COMO UM GUIA PARA PROJETOS. É BASEADO EM USO CONÍNUO EM AMBIENTE A 24ºC. O TER MOSTATO DESLIGARÁ A BOMBA QUANDO A TEMPERATURA DA CASCA DO MOTOR ALCANÇAR 120ºC.

[- - - - - - ACIONAMENTO DO TERMOSTATO]

PERFORMANCE TÍPICA

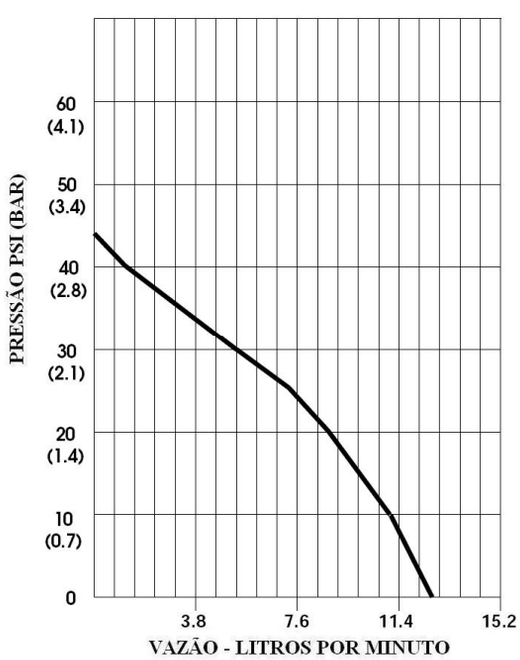

PRESSÃO (PSI)	VAZÃO (LPM)	RPM MIN/MAX	CORRENTE (AMPS)	VOLTAGEM (VOLTS)
ABERTO	12.5	2195/2210	3.5	12 VCC
10	10.9	2160/2175	5.8	12 VCC
20	8.7	2100/2110	7.1	12 VCC
30	5.3	2065/2100	8.2	12 VCC
40	2.3	1975/1985	9.1	12 VCC

-ESPECIFICAÇÕES SUJEITAS A A LTERAÇÕES SEM AVISO PRÉVIO.

-TODOS OS DADOS SÃO BASEADOS EM TESTES COM ÁGUA À TEMPERATURA AMBIENT E.